Accessoires

Model: **AK-CA-18**

Code produit	AK-CA-18
Type de produit	Accessoires
Nombre de ports USB 3.0 sur le panneau avant	1 pcs
Nombre de ports USB 2.0 sur le panneau avant	1 pcs
Prise audio sur le panneau avant	1 pcs
Prise microphone sur la face avant	1 pcs
Longueur de câble	65 cm
Package	UniBag
Taille du produit (L x W x H)	160 x 160 x 25 mm
Taille du paquet (L x W x H)	260 x 175 x 30 mm
Poids net	79.5 g
Poids brut	89.8 g
Code EAN	5901720131454
Garantie	24 mois

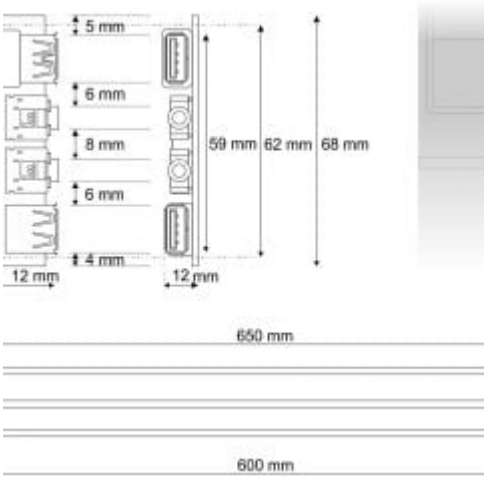

Description

L'offre d'Akyga® comprend un panneau avant amovible AK-CA-18, qui est un composant de service compatible avec de nombreux ordinateurs.
Ce produit possède un port USB 3.0 et un 2.0. USB 3.0 est un connecteur universel pour un transfert de données jusqu'à 10 fois plus rapide entre un PC et un périphérique externe que dans USB 2.0. Avec les ports, vous pouvez transférer rapidement des données entre des périphériques tels que pendrive, transférer des photos de l'appareil photo, connecter la souris, le clavier ou l'imprimante. De plus, le panneau comprend une entrée audio pour connecter des haut-parleurs ou des écouteurs et une entrée de microphone. Le panneau est compatible avec HD Audio. La longueur du cordon est de 65 cm.
Le panneau sera un excellent remplacement pour le composant non fonctionnel et fonctionnera également si vous devez remplacer le port 2.0 par le port 3.0. Il est idéal pour une utilisation dans les enceintes Akyga Midi Tower.
Ce produit est conforme aux normes et aux exigences des directives UE et RoHS. Le produit est emballé dans un UniBag standard.
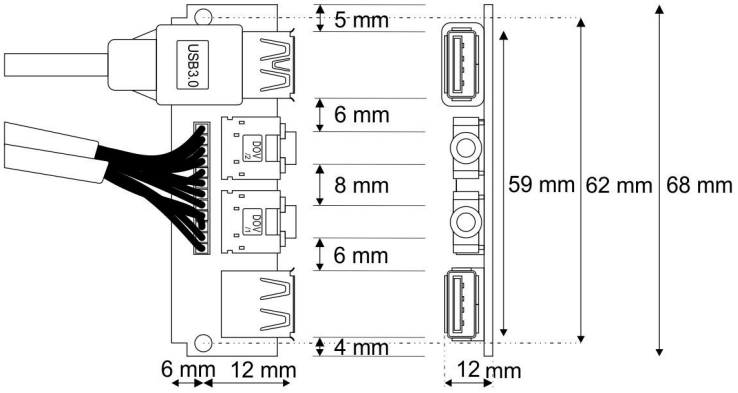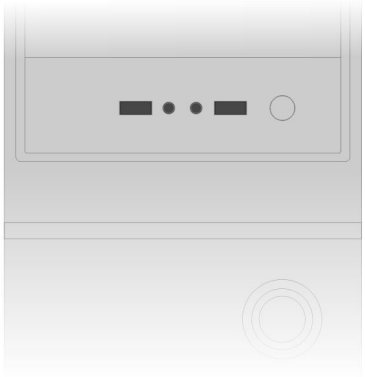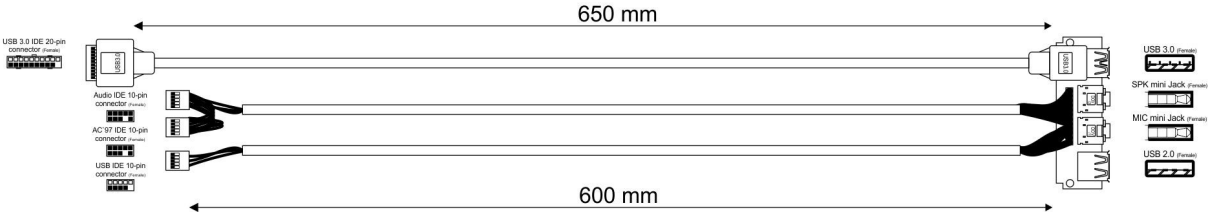
Croquis