Bureau

Model: **AK-MB-06**

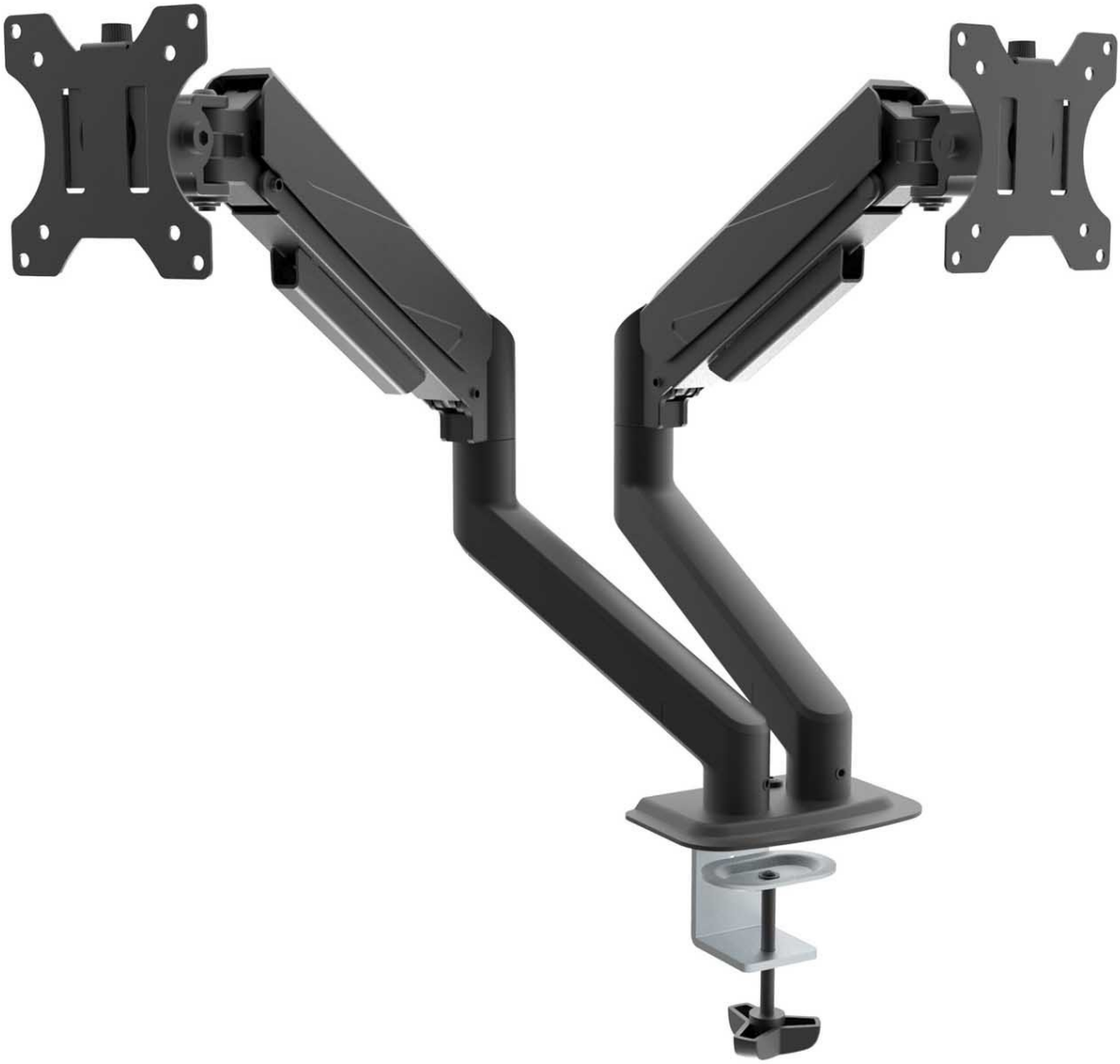

Code produit	AK-MB-06
Type de produit	Bureau
Norme VESA	100x100 mm, 75x75 mm
Rotation	360°
Inclinaison	+90° / -45°
Charge maximale	2x 10 kg
Fonction PIVOT	Oui
Taille de l'écran	15" - 32"
La couleur du produit	Noire
Taille du paquet (L x W x H)	400 x 250 x 250 mm
Poids net	3.4 kg
Poids brut	3.9 kg
Code EAN	5901720139771
Garantie	24 mois

La description

Le support Akyga® AK-MB-06 pour moniteur à gaz à deux bras est une solution avancée qui allie fonctionnalité et design élégant. Il est idéal pour les environnements de travail exigeants. Grâce à ses deux bras indépendants, le support permet l'installation de deux écrans, chacun d'une taille **maximale de 32 pouces**, ce qui offre une grande flexibilité dans la configuration du poste de travail. Un système de vérins à gaz assure un réglage souple et précis de la position de chaque écran, ce qui améliore considérablement le confort de l'utilisateur.

Système universel de montage de moniteur VESA

Le support de moniteur AK-MB-06 est équipé d'un système de montage VESA universel, permettant de fixer facilement des moniteurs avec un espacement des trous de **100x100 mm** ou **75x75 mm**. Le support est donc compatible avec la plupart des moniteurs modernes disponibles sur le marché. De plus, le montage directement sur le bureau garantit la stabilité et la durabilité de la conception, ce qui est essentiel pour une utilisation sûre et durable de l'équipement.

Flexibilité et commodité

Le support de bureau offre une flexibilité exceptionnelle, grâce à ses deux bras montés sur vérins à gaz. Chaque bras permet un réglage indépendant **de l'angle d'inclinaison**, **de la hauteur** et **de la rotation**, ce qui permet de positionner parfaitement l'écran en fonction des besoins de chacun. **La fonction PIVOT** vous permet de changer facilement l'orientation du moniteur de paysage à portrait pour plus de polyvalence et de confort dans divers scénarios de travail.

Style et qualité de fabrication

Le support de moniteur allie un design moderne à une fabrication solide. Fabriqué à partir de matériaux de haute qualité, il garantit durabilité et stabilité, tandis que son design esthétique s'intègre parfaitement dans tout espace de bureau moderne. **Le système de gestion des câbles** intégré élimine efficacement l'encombrement et l'enchevêtrement des fils, donnant à votre poste de travail un aspect soigné et professionnel.

Polyvalence d'utilisation

Le support AK-MB-06 est parfait pour différents environnements de travail, des bureaux aux espaces de coworking en passant par les studios de design. Dans un bureau à domicile, il permet une utilisation efficace de deux moniteurs, améliorant l'ergonomie et l'organisation de l'espace de travail. Dans les espaces de coworking, où la flexibilité et le gain de place sont essentiels, les deux bras permettent une installation confortable des moniteurs pour différents utilisateurs. Les professionnels et les créatifs apprécieront la flexibilité de la configuration de l'écran, qui améliore la productivité lorsqu'ils travaillent sur des projets complexes. Grâce à sa polyvalence et à sa fonctionnalité, le support AK-MB-06 améliore considérablement le confort et l'organisation de l'espace de travail dans divers contextes.